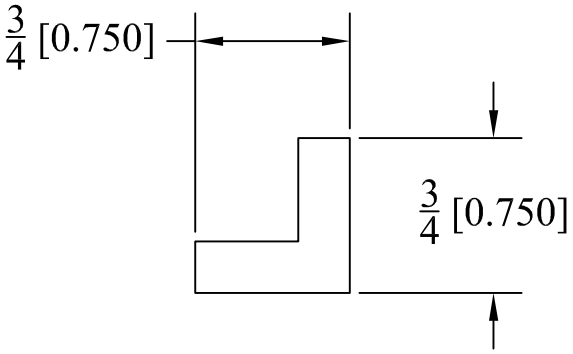

N-1610